LED LEUCHTEN

KLEMPRODUCTS GMBH
Stand: Januar 2017

EINBAUSTRAHLER COB

KlemProducts®

Spot			Medium			Flood		
		16°			22°			35°
m	ø	lux	m	ø	lux	m	ø	lux
1.0	0.28	8809	1.0	0.39	5918	1.0	0.63	3308
2.0	0.57	2202	2.0	0.78	1480	2.0	1.26	827
3.0	0.85	979	3.0	1.18	658	3.0	1.89	368

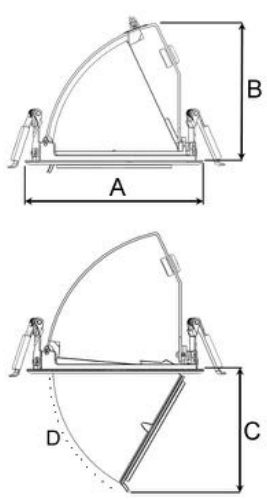

A 131 B 101 C 114 D 92 (mm)

Saw instruction: ø 124 mm

Amber mini R COB 1500

Technische Spezifikation

COB LED Einbausttrahler, schwenk- und herausziehbar, mit separatem elektronischen Vorschaltgerät.
Der Farbwiedergabeindex liegt bei +90. Qualitätsreflektor mit verschiedenen Abstrahlwinkeln.
Lampengehäuse aus Aluminium-Druckguss für optimale Kühlung, lange Lebensdauer und geringes Gewicht.

Modell und Farben

Erhältlich in der Farbe weiß, schwarz und grau.

Einsatzbereich

Typische Anwendungen im Shop-/Innenbereich.

Technische Daten

Netzspannung	220 – 240 V
Gesamtgewicht	0,55 kg
Schutzklasse	IP 20, Klasse III
Farbtemperatur	3000 k oder 4000 k
Farbwiedergabeindex (CRI)	+90
Lampentyp	LED
Arbeitsposition	360° / 90°
Startzeit	sofort
Vorschaltgerät	separates elektronisches EVG
Optik	optischer Reflektor
Abstrahlwinkel	Spot, Medium, Flood

Artikel-Nr.	Beschreibung	Farbe
296-500-10/20/30	Spot	weiß/schwarz/grau
296-501-10/20/30	Medium	weiß/schwarz/grau
296-502-10/20/30	Flood	weiß/schwarz/grau

Type	Delivered lumen output (lm)	System power (W)	EEI³
830	1450	12	A++
930	1400	13	A++
840	1400	10	A++
940	1400	12	A++

Anmerkung

Strahler auf Anfrage mit COB-Modul für Back- und Fleischwaren erhältlich. Sollte dieser Strahler im Ausland eingesetzt werden, so bitten wir, uns das Land zu benennen, da eventuell Veränderungen am Produkt notwendig sind.
Für Einbaustrahler, welche in abgehängten Decken/Deckenplatten verbaut werden und ein Gewicht von mehr als 0,3 kg haben, empfehlen wir den „support frame“ zu benutzen/dazu zu bestellen. Dies sollte auch nochmals mit dem Hersteller/Installateur der Decke abgesprochen und den Gegebenheiten vor Ort angepasst werden.

Spot		
		16°
m	ø	lux
1.0	0.29	10056
2.0	0.58	2514
3.0	0.86	1117

Medium		
		22°
m	ø	lux
1.0	0.40	6778
2.0	0.79	1694
3.0	1.19	753

Flood		
		35°
m	ø	lux
1.0	0.63	3788
2.0	1.26	947
3.0	1.89	421

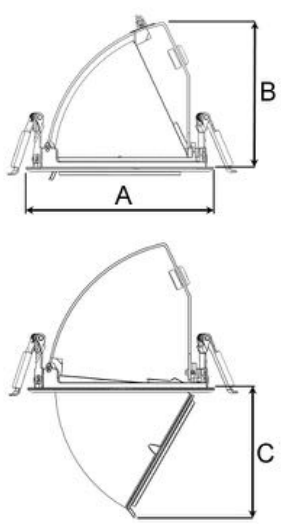

A 131 B 101 C 114 (mm)

Saw instruction: ø 124 mm

Amber mini R COB 2000

Technische Spezifikation

COB LED Einbausttrahler, schwenk- und herausziehbar, mit separatem elektronischen Vorschaltgerät.
Der Farbwiedergabeindex liegt bei +90. Qualitätsreflektor mit verschiedenen Abstrahlwinkeln.
Lampengehäuse aus Aluminium-Druckguss für optimale Kühlung, lange Lebensdauer und geringes Gewicht.

Modell und Farben

Erhältlich in der Farbe weiß, schwarz und grau.

Einsatzbereich

Typische Anwendungen im Shop-/Innenbereich.

Technische Daten

Netzspannung	220 – 240 V
Gesamtgewicht	0,55 kg
Schutzklasse	IP 20, Klasse III
Farbtemperatur	3000 k
Lampentyp	LED
Arbeitsposition	360° / 90°
Startzeit	sofort
Vorschaltgerät	separates elektronisches EVG
Optik	optischer Reflektor
Abstrahlwinkel	Spot, Medium, Flood

Artikel-Nr.	Beschreibung	Farbe
296-510-10/20/30	Spot	weiß/schwarz/grau
296-511-10/20/30	Medium	weiß/schwarz/grau
296-512-10/20/30	Flood	weiß/schwarz/grau

Type	Delivered lumen output (lm)	System power (W)	EEI³
830	2000	17	A++
930	1900	19	A+
840	1900	15	A++
940	1900	17	A++

Anmerkung

Strahler auf Anfrage mit COB-Modul für Back- und Fleischwaren erhältlich. Sollte dieser Strahler im Ausland eingesetzt werden, so bitten wir, uns das Land zu benennen, da eventuell Veränderungen am Produkt notwendig sind.
Für Einbaustrahler, welche in abgehängten Decken/Deckenplatten verbaut werden und ein Gewicht von mehr als 0,3 kg haben, empfehlen wir den „support frame“ zu benutzen/dazu zu bestellen. Dies sollte auch nochmals mit dem Hersteller/Installateur der Decke abgesprochen und den Gegebenheiten vor Ort angepasst werden.

Amber R COB 3000

Technische Spezifikation

COB LED Einbausttrahler, schwenk- und herausziehbar, mit separatem elektronischen Vorschaltgerät.
Der Farbwiedergabeindex liegt bei +90. Qualitätsreflektor mit verschiedenen Abstrahlwinkeln.
Lampengehäuse aus Aluminium-Druckguss für optimale Kühlung, lange Lebensdauer und geringes Gewicht.

Modell und Farben

Erhältlich in der Farbe weiß, schwarz und grau.

Einsatzbereich

Typische Anwendungen im Shop-/Innenbereich.

Spot			Medium			Flood			Wide Flood		
		14°			28°			39°			54°
m	ø	lux	m	ø	lux	m	ø	lux	m	ø	lux
1.0	0.25	27839	1.0	0.50	8714	1.0	0.72	5371	1.0	1.02	4067
2.0	0.49	6960	2.0	1.00	2179	2.0	1.43	1343	2.0	2.04	1017
3.0	0.74	3093	3.0	1.50	968	3.0	2.15	597	3.0	3.06	452

Technische Daten

Netzspannung	220 – 240 V
Gesamtgewicht	0,92 kg
Schutzklasse	IP 20, Klasse III
Farbtemperatur	3000 k oder 4000 k
Lampentyp	LED
Arbeitsposition	360° / 90°
Startzeit	sofort
Vorschaltgerät	separates elektronisches EVG
Optik	optischer Reflektor
Abstrahlwinkel	Spot, Medium, Flood

Artikel-Nr.	Beschreibung	Farbe
282-500-10/20/30	Spot	weiß/schwarz/grau
282-501-10/20/30	Medium	weiß/schwarz/grau
282-502-10/20/30	Flood	weiß/schwarz/grau
282-503-10/20/30	Wide Flood	weiß/schwarz/grau
168-25	support frame	

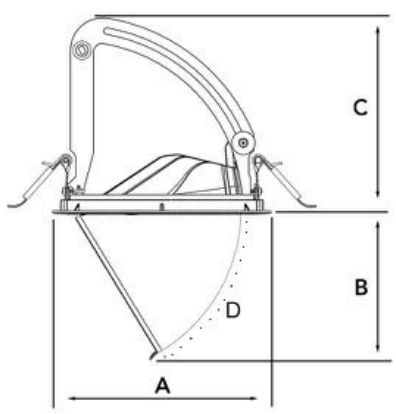

A 170 B 115,5 C 150 D 117 (mm)

Type	Delivered lumen output (lm)	System power (W)	EEI³
830	3000	27	A++
930	2900	30	A+
840	2900	24	A++
940	2900	27	A++

Anmerkung

Strahler auf Anfrage mit COB-Modul für Back- und Fleischwaren erhältlich. Sollte dieser Strahler im Ausland eingesetzt werden, so bitten wir, uns das Land zu benennen, da eventuell Veränderungen am Produkt notwendig sind.
Für Einbaustrahler, welche in abgehängten Decken/Deckenplatten verbaut werden und ein Gewicht von mehr als 0,3 kg haben, empfehlen wir den „support frame“ zu benutzen/dazu zu bestellen. Dies sollte auch nochmals mit dem Hersteller/Installateur der Decke abgesprochen und den Gegebenheiten vor Ort angepasst werden.

Saw instruction: ø 160 mm

Amber R COB 4000

Technische Spezifikation

COB LED Einbausttrahler, schwenk- und herausziehbar, mit separatem elektronischen Vorschaltgerät.
Der Farbwiedergabeindex liegt bei +90. Qualitätsreflektor mit verschiedenen Abstrahlwinkeln.
Lampengehäuse aus Aluminium-Druckguss für optimale Kühlung, lange Lebensdauer und geringes Gewicht.

Modell und Farben

Erhältlich in der Farbe weiß, schwarz und grau.

Einsatzbereich

Typische Anwendungen im Shop-/Innenbereich.

Spot			Medium			Flood			Wide Flood		
		17°			32°			41°			57°
m	ø	lux	m	ø	lux	m	ø	lux	m	ø	lux
1.0	0.30	24289	1.0	0.58	8772	1.0	0.76	6155	1.0	1.09	4452
2.0	0.60	6072	2.0	1.16	2193	2.0	1.51	1539	2.0	2.19	1113
3.0	0.91	2699	3.0	1.74	975	3.0	2.27	684	3.0	3.28	495

Technische Daten

Netzspannung	220 – 240 V
Gesamtgewicht	0,92 kg
Schutzklasse	IP 20, Klasse III
Farbtemperatur	3000 k oder 4000 k
Lampentyp	LED
Arbeitsposition	360° / 90°
Startzeit	sofort
Vorschaltgerät	separates elektronisches EVG
Optik	optischer Reflektor
Abstrahlwinkel	Spot, Medium, Flood

Artikel-Nr.	Beschreibung	Farbe
282-510-10/20/30	Spot	weiß/schwarz/grau
282-511-10/20/30	Medium	weiß/schwarz/grau
282-512-10/20/30	Flood	weiß/schwarz/grau
282-513-10/20/30	Wide Flood	weiß/schwarz/grau
168-25	support frame	

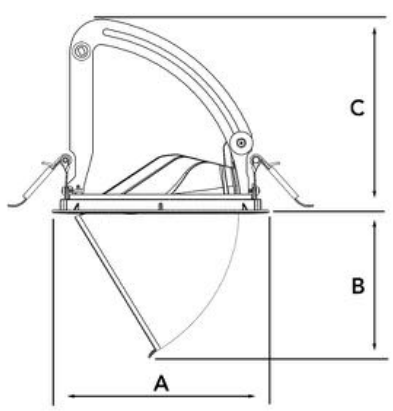

A 170 B 115,5 C 150 (mm)

Saw instruction: ø 160 mm

Type	Delivered lumen output (lm)	System power (W)	EEI³
830	4400	40	A++
930	3800	40	A+
840	4900	40	A++
940	4200	40	A++

Anmerkung

Strahler auf Anfrage mit COB-Modul für Back- und Fleischwaren erhältlich. Sollte dieser Strahler im Ausland eingesetzt werden, so bitten wir, uns das Land zu benennen, da eventuell Veränderungen am Produkt notwendig sind.
Für Einbaustrahler, welche in abgehängten Decken/Deckenplatten verbaut werden und ein Gewicht von mehr als 0,3 kg haben, empfehlen wir den „support frame“ zu benutzen/dazu zu bestellen. Dies sollte auch nochmals mit dem Hersteller/Installateur der Decke abgesprochen und den Gegebenheiten vor Ort angepasst werden.

Spot			Medium			Flood			Wide Flood		
		14°			28°			39°			54°
m	ø	lux	m	ø	lux	m	ø	lux	m	ø	lux
1.0	0.25	27839	1.0	0.50	8714	1.0	0.72	5371	1.0	1.02	4067
2.0	0.49	6960	2.0	1.00	2179	2.0	1.43	1343	2.0	2.04	1017
3.0	0.74	3093	3.0	1.50	968	3.0	2.15	597	3.0	3.06	452

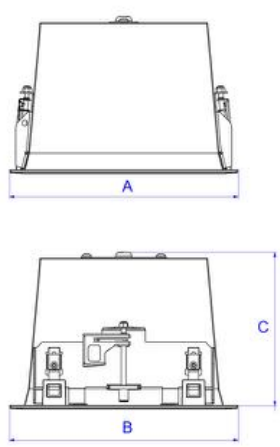

A 200 B 200 C 135 (mm)

Saw instruction: 177x191 mm

Fix I R COB 3000

Technische Spezifikation

COB (chip on board) LED Einbausttrahler, schwenk- und herausziehbar, mit separatem elektronischen Vorschaltgerät. Der Farbwiedergabeindex liegt bei +90. Qualitätsreflektor mit verschiedenen Abstrahlwinkeln. Lampengehäuse aus Aluminium-Druckguss für optimale Kühlung, lange Lebensdauer und geringes Gewicht.

Modell und Farben

Erhältlich in der Farbe weiß.

Einsatzbereich

Typische Anwendungen im Shop-/Innenbereich.

Technische Daten

Netzspannung	220 – 240 V
Gesamtgewicht	1,5 kg
Schutzklasse	IP 20, Klasse III
Farbtemperatur	3000 k oder 4000 k
Lampentyp	LED
Arbeitsposition	360° / 90°
Startzeit	sofort
Vorschaltgerät	separates elektronisches EVG
Optik	optischer Reflektor
Abstrahlwinkel	Spot, Medium, Flood

Artikel-Nr.	Beschreibung	Farbe
280-512-10/20/30	Spot	weiß/schwarz/grau
280-513-10/20/30	Medium	weiß/schwarz/grau
280-514-10/20/30	Flood	weiß/schwarz/grau
280-515-10/20/30	Wide Flood	weiß/schwarz/grau

Type	Delivered lumen output (lm)	System power (W)	EEI³
830	3000	27	A++
930	2900	30	A+
840	2900	24	A++
940	2900	27	A++

Anmerkung

Strahler auf Anfrage mit COB-Modul für Back- und Fleischwaren erhältlich. Sollte dieser Strahler im Ausland eingesetzt werden, so bitten wir, uns das Land zu benennen, da eventuell Veränderungen am Produkt notwendig sind.
Für Einbaustrahler, welche in abgehängten Decken/Deckenplatten verbaut werden und ein Gewicht von mehr als 0,3 kg haben, empfehlen wir den „support frame“ zu benutzen/dazu zu bestellen. Dies sollte auch nochmals mit dem Hersteller/Installateur der Decke abgesprochen und den Gegebenheiten vor Ort angepasst werden.

Spot			Medium			Flood			Wide Flood		
		14°			28°			39°			54°
m	ø	lux	m	ø	lux	m	ø	lux	m	ø	lux
1.0	0.25	27839	1.0	0.50	8714	1.0	0.72	5371	1.0	1.02	4067
2.0	0.49	6960	2.0	1.00	2179	2.0	1.43	1343	2.0	2.04	1017
3.0	0.74	3093	3.0	1.50	968	3.0	2.15	597	3.0	3.06	452

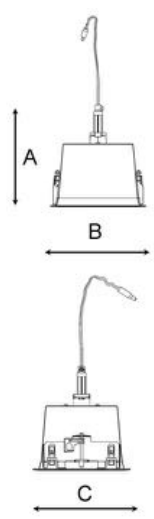

A 210 B 200 C 200 (mm)

Saw instruction: 177x191 mm

Flex I R COB 3000

Technische Spezifikation

COB (chip on board) LED Einbausttrahler, schwenk- und herausziehbar, mit separatem elektronischen Vorschaltgerät. Der Farbwiedergabeindex liegt bei +90. Qualitätsreflektor mit verschiedenen Abstrahlwinkeln. Lampengehäuse aus Aluminium-Druckguss für optimale Kühlung, lange Lebensdauer und geringes Gewicht.

Modell und Farben

Erhältlich in der Farbe weiß.

Einsatzbereich

Typische Anwendungen im Shop-/Innenbereich.

Technische Daten

Netzspannung	220 – 240 V
Gesamtgewicht	1,5 kg
Schutzklasse	IP 20, Klasse III
Farbtemperatur	3000 k oder 4000 k
Lampentyp	LED
Arbeitsposition	360° / 90°
Startzeit	sofort
Vorschaltgerät	separates elektronisches EVG
Optik	optischer Reflektor
Abstrahlwinkel	Spot, Medium, Flood

Artikel-Nr.	Beschreibung	Farbe
280-504-10/20/30	Spot	weiß/schwarz/grau
280-505-10/20/30	Medium	weiß/schwarz/grau
280-506-10/20/30	Flood	weiß/schwarz/grau
280-507-10/20/30	Wide Flood	weiß/schwarz/grau

Type	Delivered lumen output (lm)	System power (W)	EEI³
830	3000	27	A++
930	2900	30	A+
840	2900	24	A++
940	2900	27	A++

Anmerkung

Strahler auf Anfrage mit COB-Modul für Back- und Fleischwaren erhältlich.
Sollte dieser Strahler im Ausland eingesetzt werden, so bitten wir, uns das Land zu benennen, da eventuell Veränderungen am Produkt notwendig sind.
Für Einbaustrahler, welche in abgehängten Decken/Deckenplatten verbaut werden und ein Gewicht von mehr als 0,3 kg haben, empfehlen wir den „support frame“ zu benutzen/dazu zu bestellen. Dies sollte auch nochmals mit dem Hersteller/Installateur der Decke abgesprochen und den Gegebenheiten vor Ort angepasst werden.

Spot			Medium			Flood			Wide Flood		
		14°			28°			39°			54°
m	ø	lux	m	ø	lux	m	ø	lux	m	ø	lux
1.0	0.25	27839	1.0	0.50	8714	1.0	0.72	5371	1.0	1.02	4067
2.0	0.49	6960	2.0	1.00	2179	2.0	1.43	1343	2.0	2.04	1017
3.0	0.74	3093	3.0	1.50	968	3.0	2.15	597	3.0	3.06	452

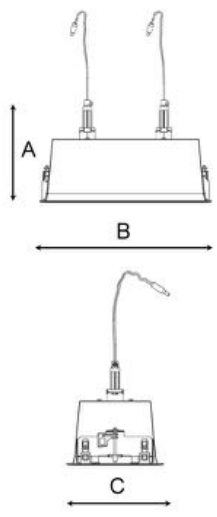

A 210 B 360 C 200 (mm)

Saw instruction: 177x352 mm

Flex II R COB 3000

Technische Spezifikation

COB (chip on board) LED Einbausttrahler, schwenk- und herausziehbar, mit separatem elektronischen Vorschaltgerät. Der Farbwiedergabeindex liegt bei +90. Qualitätsreflektor mit verschiedenen Abstrahlwinkeln. Lampengehäuse aus Aluminium-Druckguss für optimale Kühlung, lange Lebensdauer und geringes Gewicht.

Modell und Farben

Erhältlich in der Farbe weiß.

Einsatzbereich

Typische Anwendungen im Shop-/Innenbereich.

Technische Daten

Netzspannung	220 – 240 V
Gesamtgewicht	2,4 kg
Schutzklasse	IP 20, Klasse III
Farbtemperatur	3000 k oder 4000 k
Lampentyp	LED
Arbeitsposition	360° / 90°
Startzeit	sofort
Vorschaltgerät	separates elektronisches EVG
Optik	optischer Reflektor
Abstrahlwinkel	Spot, Medium, Flood

Artikel-Nr.	Beschreibung	Farbe
280-5xx-10/20/30	Spot	weiß/schwarz/grau
280-5xx-10/20/30	Medium	weiß/schwarz/grau
280-5xx-10/20/30	Flood	weiß/schwarz/grau
280-5xx-10/20/30	Wide Flood	weiß/schwarz/grau

Type	Delivered lumen output (lm)	System power (W)	EEI³
830	2x3000	2x27	A++
930	2x2900	2x30	A+
840	2x2900	2x24	A++
940	2x2900	2x27	A++

Anmerkung

-5xx- steht für den wählbaren Abstrahlwinkel, z.B. Spot/Medium oder Medium/Flood

Strahler auf Anfrage mit COB-Modul für Back- und Fleischwaren erhältlich. Sollte dieser Strahler im Ausland eingesetzt werden, so bitten wir, uns das Land zu benennen, da eventuell Veränderungen am Produkt notwendig sind.
Für Einbaustrahler, welche in abgehängten Decken/Deckenplatten verbaut werden und ein Gewicht von mehr als 0,3 kg haben, empfehlen wir den „support frame“ zu benutzen/dazu zu bestellen. Dies sollte auch nochmals mit dem Hersteller/ Installateur der Decke abgesprochen und den Gegebenheiten vor Ort angepasst werden.

Spot			Medium			Flood			Wide Flood		
		14°			28°			39°			54°
m	ø	lux	m	ø	lux	m	ø	lux	m	ø	lux
1.0	0.25	27839	1.0	0.50	8714	1.0	0.72	5371	1.0	1.02	4067
2.0	0.49	6960	2.0	1.00	2179	2.0	1.43	1343	2.0	2.04	1017
3.0	0.74	3093	3.0	1.50	968	3.0	2.15	597	3.0	3.06	452

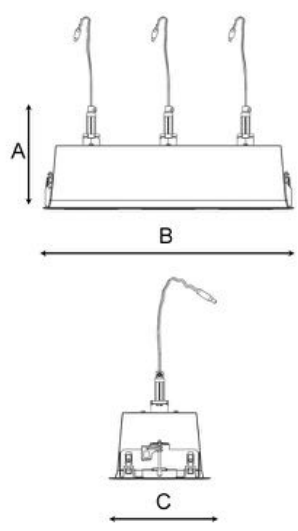

A 210 B 516 C 200 (mm)

Saw instruction: 177x512 mm

Flex III R COB 3000

Technische Spezifikation

COB (chip on board) LED Einbausttrahler, schwenk- und herausziehbar, mit separatem elektronischen Vorschaltgerät. Der Farbwiedergabeindex liegt bei +90. Qualitätsreflektor mit verschiedenen Abstrahlwinkeln. Lampengehäuse aus Aluminium-Druckguss für optimale Kühlung, lange Lebensdauer und geringes Gewicht.

Modell und Farben

Erhältlich in der Farbe weiß, schwarz und grau.

Einsatzbereich

Typische Anwendungen im Shop-/Innenbereich.

Technische Daten

Netzspannung	220 – 240 V
Gesamtgewicht	4,6 kg
Schutzklasse	IP 20, Klasse III
Farbtemperatur	3000 k oder 4000 k
Lampentyp	LED
Arbeitsposition	360° / 90°
Startzeit	sofort
Vorschaltgerät	separates elektronisches EVG
Optik	optischer Reflektor
Abstrahlwinkel	Spot, Medium, Flood

Artikel-Nr.	Beschreibung	Farbe
280-5xx-10/20/30	Spot	weiß/schwarz/grau
280-5xx-10/20/30	Medium	weiß/schwarz/grau
280-5xx-10/20/30	Flood	weiß/schwarz/grau
280-5xx-10/20/30	Wide Flood	weiß/schwarz/grau

Type	Delivered lumen output (lm)	System power (W)	EEI³
830	3x3000	3x27	A++
930	3x2900	3x30	A+
840	3x2900	3x24	A++
940	3x2900	3x27	A++

Note
Anmerkung

-5xx- steht für den wählbaren Abstrahlwinkel, z.B. Spot/Medium oder Medium/Flood

Strahler auf Anfrage mit COB-Modul für Back- und Fleischwaren erhältlich. Sollte dieser Strahler im Ausland eingesetzt werden, so bitten wir, uns das Land zu benennen, da eventuell Veränderungen am Produkt notwendig sind.
Für Einbaustrahler, welche in abgehängten Decken/Deckenplatten verbaut werden und ein Gewicht von mehr als 0,3 kg haben, empfehlen wir den „support frame“ zu benutzen/dazu zu bestellen. Dies sollte auch nochmals mit dem Hersteller/ Installateur der Decke abgesprochen und den Gegebenheiten vor Ort angepasst werden.

Spot			Medium			Flood		
		16°			22°			35°
m	ø	lux	m	ø	lux	m	ø	lux
1.0	0.28	8809	1.0	0.39	5918	1.0	0.63	3308
2.0	0.57	2202	2.0	0.78	1480	2.0	1.26	827
3.0	0.85	979	3.0	1.18	658	3.0	1.89	368

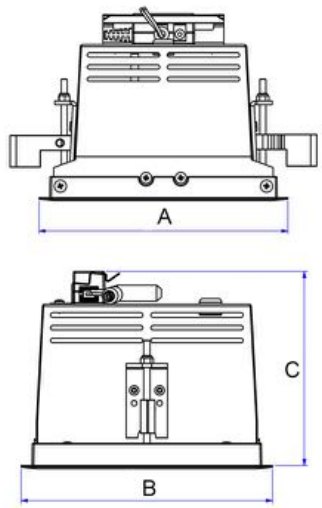

A 165 B 158 C 122 (mm)

Saw instruction: 157x150

Orion I R COB 1500

Technische Spezifikation

COB LED Einbausttrahler, schwenkbar, mit separatem elektronischen Vorschaltgerät. Der Farbwiedergabeindex liegt bei +90. Qualitätslinsen mit verschiedenen Abstrahlwinkeln. Lampengehäuse aus Aluminium-Druckguss für optimale Kühlung, lange Lebensdauer und geringes Gewicht.

Modell und Farben

Erhältlich in der Farbe weiß, schwarz und grau.

Einsatzbereich

Typische Anwendungen im Shop-/Innenbereich.

Technische Daten

Netzspannung	220 – 240 V
Gesamtgewicht	0,9 kg
Schutzklasse	IP 20, Klasse III
Farbtemperatur	3000 k oder 4000 k
Lampentyp	LED
Arbeitsposition	vertikal
Startzeit	sofort
Vorschaltgerät	separates elektronisches EVG
Optik	PMMA
Abstrahlwinkel	Spot, Medium, Flood

Artikel-Nr.	Beschreibung	Farbe
300-503-10/20/30	Spot	weiß/schwarz/grau
300-504-10/20/30	Medium	weiß/schwarz/grau
300-505-10/20/30	Flood	weiß/schwarz/grau

Type	Delivered lumen output (lm)	System power (W)	EEI³
830	1500	12	A++
930	1450	13	A++
840	1450	10	A++
940	1450	13	A++

Anmerkung

Strahler auf Anfrage in anderen Farbtemperaturen erhältlich. Sollte dieser Strahler im Ausland eingesetzt werden, so bitten wir, uns das Land zu benennen, da eventuell Veränderungen am Produkt notwendig sind.
Für Einbaustrahler, welche in abgehängten Decken/Deckenplatten verbaut werden und ein Gewicht von mehr als 0,3 kg haben, empfehlen wir den „support frame“ zu benutzen/dazu zu bestellen. Dies sollte auch nochmals mit dem Hersteller/Installateur der Decke abgesprochen und den Gegebenheiten vor Ort angepasst werden.

Spot			Medium			Flood		
		16°			22°			35°
m	ø	lux	m	ø	lux	m	ø	lux
1.0	0.29	10056	1.0	0.40	6778	1.0	0.63	3788
2.0	0.58	2514	2.0	0.79	1694	2.0	1.26	947
3.0	0.86	1117	3.0	1.19	753	3.0	1.89	421

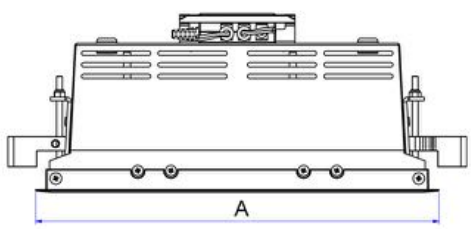

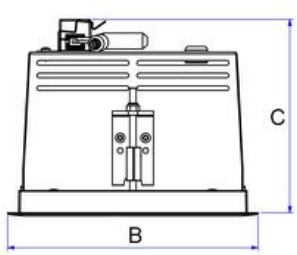

A 280 B 158 C 122 (mm)

Saw instruction: 272x150

Orion II R COB 1500

Technische Spezifikation

COB LED Einbausttrahler, schwenkbar, mit separatem elektronischen Vorschaltgerät. Der Farbwiedergabeindex liegt bei +90. Qualitätslinsen mit verschiedenen Abstrahlwinkeln. Lampengehäuse aus Aluminium-Druckguss für optimale Kühlung, lange Lebensdauer und geringes Gewicht.

Modell und Farben

Erhältlich in der Farbe weiß, schwarz und grau.

Einsatzbereich

Typische Anwendungen im Shop-/Innenbereich.

Technische Daten

Netzspannung	220 – 240 V
Gesamtgewicht	1,5 kg
Schutzklasse	IP 20, Klasse III
Farbtemperatur	3000 k oder 4000 k
Lampentyp	LED
Arbeitsposition	vertikal
Startzeit	sofort
Vorschaltgerät	separates elektronisches EVG
Optik	PMMA
Abstrahlwinkel	Spot, Medium, Flood

Artikel-Nr.	Beschreibung	Farbe
300-5xx-10/20/30	Spot, medium or flood	weiß/schwarz/grau
300-5xx-10/20/30	Spot, medium or flood	weiß/schwarz/grau
300-5xx-10/20/30	Spot, medium or flood	weiß/schwarz/grau

Type	Delivered lumen output (lm)	System power (W)	EEI³
830	2x1500	2x12	A++
930	2x1450	2x13	A++
840	2x1450	2x10	A++
940	2x1450	2x13	A++

Anmerkung

-5xx- steht für die möglichen Abstrahlwinkel-Kombinationen, z.B. spot und flood

Strahler auf Anfrage in anderen Farbtemperaturen erhältlich. Sollte dieser Strahler im Ausland eingesetzt werden, so bitten wir, uns das Land zu benennen, da eventuell Veränderungen am Produkt notwendig sind.
Für Einbaustrahler, welche in abgehängten Decken/Deckenplatten verbaut werden und ein Gewicht von mehr als 0,3 kg haben, empfehlen wir den „support frame“ zu benutzen/dazu zu bestellen. Dies sollte auch nochmals mit dem Hersteller/Installateur der Decke abgesprochen und den Gegebenheiten vor Ort angepasst werden.

Orion III COB 1500

Technische Spezifikation

COB LED Einbausttrahler, schwenkbar, mit separatem elektronischen Vorschaltgerät. Der Farbwiedergabeindex liegt bei +90. Qualitätslinsen mit verschiedenen Abstrahlwinkeln. Lampengehäuse aus Aluminium-Druckguss für optimale Kühlung, lange Lebensdauer und geringes Gewicht.

Modell und Farben

Erhältlich in der Farbe weiß, schwarz und grau.

Einsatzbereich

Typische Anwendungen im Shop-/Innenbereich.

Technische Daten

Netzspannung	220 – 240 V
Gesamtgewicht	2 kg
Schutzklasse	IP 20, Klasse III
Farbtemperatur	3000 k oder 4000 k
Lampentyp	LED
Arbeitsposition	vertikal
Startzeit	sofort
Vorschaltgerät	separates elektronisches EVG
Optik	PMMA
Abstrahlwinkel	Spot, Medium, Flood

Spot			Medium			Flood		
		15°			25°			33°
m	ø	lux	m	ø	lux	m	ø	lux
1.0	0.26	7187	1.0	0.44	3371	1.0	0.60	2155
2.0	0.53	1797	2.0	0.87	843	2.0	1.19	539
3.0	0.79	799	3.0	1.31	375	3.0	1.79	239

Artikel-Nr.	Beschreibung	Farbe
267-5xx-10/20/30	Spot, medium or flood	weiß/schwarz/grau
267-5xx-10/20/30	Spot, medium or flood	weiß/schwarz/grau
267-5xx-10/20/30	Spot, medium or flood	weiß/schwarz/grau

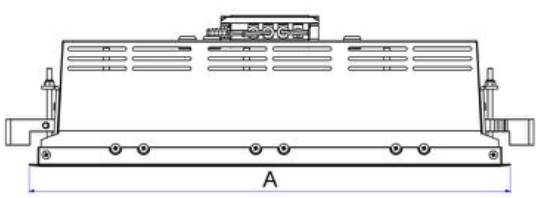

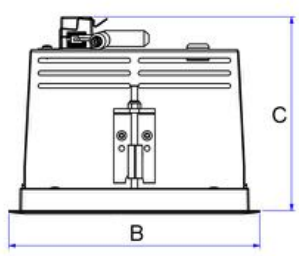

A 395 B 158 C 108 (mm)

Saw instruction: 384x150

Type	Delivered lumen output (lm)	System power (W)	EEI³
830	3x1400	3x13	A++
930	3x1300	3x14	A+
840	3x1350	3x11	A++
940	3x1300	3x13	A+

Anmerkung

-5xx- steht für die möglichen Abstrahlwinkel-Kombinationen, z.B. spot und flood

Strahler auf Anfrage in anderen Farbtemperaturen erhältlich. Sollte dieser Strahler im Ausland eingesetzt werden, so bitten wir, uns das Land zu benennen, da eventuell Veränderungen am Produkt notwendig sind.
Für Einbaustrahler, welche in abgehängten Decken/Deckenplatten verbaut werden und ein Gewicht von mehr als 0,3 kg haben, empfehlen wir den „support frame“ zu benutzen/dazu zu bestellen. Dies sollte auch nochmals mit dem Hersteller/Installateur der Decke abgesprochen und den Gegebenheiten vor Ort angepasst werden.

Spot			Medium			Flood		
		15°			25°			33°
m	ø	lux	m	ø	lux	m	ø	lux
1.0	0.26	8807	1.0	0.44	4131	1.0	0.60	2601
2.0	0.53	2202	2.0	0.88	1033	2.0	1.19	650
3.0	0.79	979	3.0	1.32	459	3.0	1.79	289

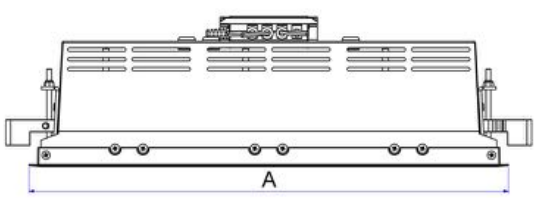

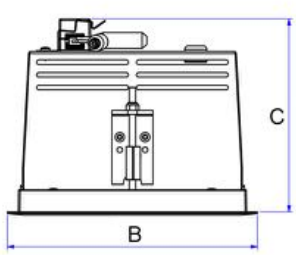

A 395 B 158 C 108 (mm)

Saw instruction: 384x150

Orion III COB 2000

Technische Spezifikation

COB LED Einbausttrahler, schwenkbar, mit separatem elektronischen Vorschaltgerät. Der Farbwiedergabeindex liegt bei +90. Qualitätslinsen mit verschiedenen Abstrahlwinkeln. Lampengehäuse aus Aluminium-Druckguss für optimale Kühlung, lange Lebensdauer und geringes Gewicht.

Modell und Farben

Erhältlich in der Farbe weiß, schwarz und grau.

Einsatzbereich

Typische Anwendungen im Shop-/Innenbereich.

Technische Daten

Netzspannung	220 – 240 V
Gesamtgewicht	2 kg
Schutzklasse	IP 20, Klasse III
Farbtemperatur	3000 k oder 4000 k
Lampentyp	LED
Arbeitsposition	vertikalt
Startzeit	sofort
Vorschaltgerät	separates elektronisches EVG
Optik	PMMA
Abstrahlwinkel	Spot, Medium, Flood

Artikel-Nr.	Beschreibung	Farbe
267-5xx-10/20/30	Spot, medium or flood	weiß/schwarz/grau
267-5xx-10/20/30	Spot, medium or flood	weiß/schwarz/grau
267-5xx-10/20/30	Spot, medium or flood	weiß/schwarz/grau

Type	Delivered lumen output (lm)	System power (W)	EEI³
830	3x1850	3x17	A++
930	3x1800	3x19	A+
840	3x1800	3x15	A++
940	3x1800	3x17	A+

Anmerkung

-5xx- steht für die möglichen Abstrahlwinkel-Kombinationen, z.B. spot und flood

Strahler auf Anfrage in anderen Farbtemperaturen erhältlich. Sollte dieser Strahler im Ausland eingesetzt werden, so bitten wir, uns das Land zu benennen, da eventuell Veränderungen am Produkt notwendig sind.
Für Einbaustrahler, welche in abgehängten Decken/Deckenplatten verbaut werden und ein Gewicht von mehr als 0,3 kg haben, empfehlen wir den „support frame“ zu benutzen/dazu zu bestellen. Dies sollte auch nochmals mit dem Hersteller/Installateur der Decke abgesprochen und den Gegebenheiten vor Ort angepasst werden.

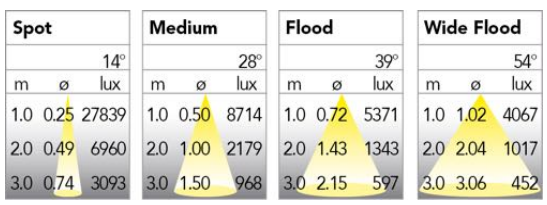

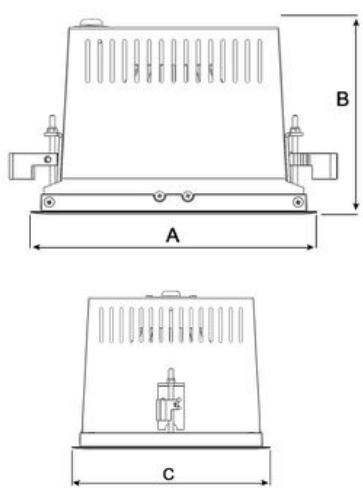

A 233 B 161 C 200 (mm)

Saw instruction: 220x187 mm

Slim I R COB 3000

Technische Spezifikation

COB (chip on board) LED Einbausttrahler, schwenkbar, mit separatem elektronischen Vorschaltgerät. Der Farbwiedergabeindex liegt bei +90. Qualitätsreflektor mit verschiedenen Abstrahlwinkeln. Lampengehäuse aus Aluminium-Druckguss für optimale Kühlung, lange Lebensdauer und geringes Gewicht.

Modell und Farben

Erhältlich in der Farbe weiß, schwarz und grau.

Einsatzbereich

Typische Anwendungen im Shop-/Innenbereich.

Technische Daten

Netzspannung	220 – 240 V
Gesamtgewicht	1,6 kg
Schutzklasse	IP 20, Klasse III
Farbtemperatur	3000 k oder 4000 k
Lampentyp	LED
Arbeitsposition	Vertikal
Startzeit	sofort
Vorschaltgerät	separates elektronisches EVG
Optik	optischer Reflektor
Abstrahlwinkel	Spot, Medium, Flood

Artikel-Nr.	Beschreibung	Farbe
270-500-10/20/30	Spot	weiß/schwarz/grau
270-501-10/20/30	Medium	weiß/schwarz/grau
270-502-10/20/30	Flood	weiß/schwarz/grau
270-503-10/20/30	Wide Flood	weiß/schwarz/grau
029-13	support frame	

Type	Delivered lumen output (lm)	System power (W)	EEI³
830	3000	27	A++
930	2900	30	A+
840	2900	24	A++
940	2900	27	A++

Anmerkung

Strahler auf Anfrage mit COB-Modul für Back- und Fleischwaren erhältlich. Sollte dieser Strahler im Ausland eingesetzt werden, so bitten wir, uns das Land zu benennen, da eventuell Veränderungen am Produkt notwendig sind.
Für Einbaustrahler, welche in abgehängten Decken/Deckenplatten verbaut werden und ein Gewicht von mehr als 0,3 kg haben, empfehlen wir den „support frame“ zu benutzen/dazu zu bestellen. Dies sollte auch nochmals mit dem Hersteller/ Installateur der Decke abgesprochen und den Gegebenheiten vor Ort angepasst werden.

KlemProducts®

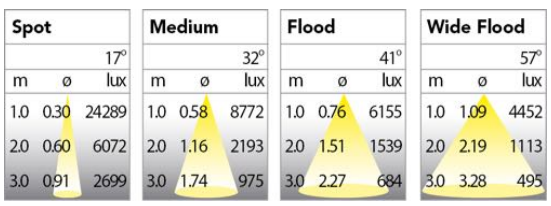

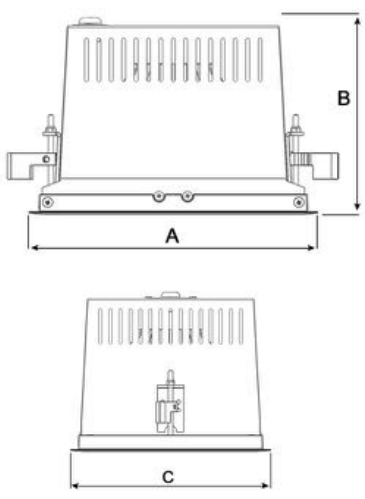

A 233 B 161 C 200 (mm)

Saw instruction: 220x187 mm

Slim I R COB 4000

Technische Spezifikation

COB (chip on board) LED Einbausttrahler, schwenkbar, mit separatem elektronischen Vorschaltgerät. Der Farbwiedergabeindex liegt bei +90. Qualitätsreflektor mit verschiedenen Abstrahlwinkeln. Lampengehäuse aus Aluminium-Druckguss für optimale Kühlung, lange Lebensdauer und geringes Gewicht.

Modell und Farben

Erhältlich in der Farbe weiß, schwarz und grau.

Einsatzbereich

Typische Anwendungen im Shop-/Innenbereich.

Technische Daten

Netzspannung	220 – 240 V
Gesamtgewicht	1,6 kg
Schutzklasse	IP 20, Klasse III
Farbtemperatur	3000 k oder 4000 k
Lampentyp	LED
Arbeitsposition	Vertikal
Startzeit	sofort
Vorschaltgerät	separates elektronisches EVG
Optik	optischer Reflektor
Abstrahlwinkel	Spot, Medium, Flood, Wide Flood

Artikel-Nr.	Beschreibung	Farbe
270-585-10/20/30	Spot	weiß/schwarz/grau
270-586-10/20/30	Medium	weiß/schwarz/grau
270-587-10/20/30	Flood	weiß/schwarz/grau
270-588-10/20/30	Wide Flood	weiß/schwarz/grau
029-13	support frame	

Type	Delivered lumen output (lm)	System power (W)	EEI³
830	4400	40	A++
930	3800	40	A+
840	4900	40	A++
940	4200	40	A++

Anmerkung

Strahler auf Anfrage mit COB-Modul für Back- und Fleischwaren erhältlich. Sollte dieser Strahler im Ausland eingesetzt werden, so bitten wir, uns das Land zu benennen, da eventuell Veränderungen am Produkt notwendig sind.
Für Einbaustrahler, welche in abgehängten Decken/Deckenplatten verbaut werden und ein Gewicht von mehr als 0,3 kg haben, empfehlen wir den „support frame“ zu benutzen/dazu zu bestellen. Dies sollte auch nochmals mit dem Hersteller/ Installateur der Decke abgesprochen und den Gegebenheiten vor Ort angepasst werden.

Spot			Medium			Flood			Wide Flood		
		14°			28°			39°			54°
m	ø	lux	m	ø	lux	m	ø	lux	m	ø	lux
1.0	0.25	27839	1.0	0.50	8714	1.0	0.72	5371	1.0	1.02	4067
2.0	0.49	6960	2.0	1.00	2179	2.0	1.43	1343	2.0	2.04	1017
3.0	0.74	3093	3.0	1.50	968	3.0	2.15	597	3.0	3.06	452

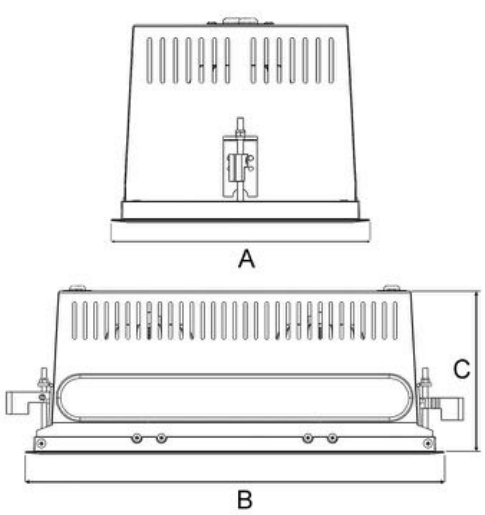

A 200 B 392 C 161 (mm)

Saw instruction: 379x187 mm

Slim II R COB 3000

Technische Spezifikation

COB (chip on board) LED Einbausttrahler, schwenkbar, mit separatem elektronischen Vorschaltgerät. Der Farbwiedergabeindex liegt bei +90. Qualitätsreflektor mit verschiedenen Abstrahlwinkeln. Lampengehäuse aus Aluminium-Druckguss für optimale Kühlung, lange Lebensdauer und geringes Gewicht.

Modell und Farben

Erhältlich in der Farbe weiß, schwarz und grau.

Einsatzbereich

Typische Anwendungen im Shop-/Innenbereich.

Technische Daten

Netzspannung	220 – 240 V
Gesamtgewicht	2,6 kg
Schutzklasse	IP 20, Klasse III
Farbtemperatur	3000 k oder 4000 k
Lampentyp	LED
Arbeitsposition	Vertikal
Startzeit	sofort
Vorschaltgerät	separates elektronisches EVG
Optik	optischer Reflektor
Abstrahlwinkel	Spot, Medium, Flood, Wide Flood

Artikel-Nr.	Beschreibung	Farbe
270-520-10/20/30	Spot	weiß/schwarz/grau
270-521-10/20/30	Medium	weiß/schwarz/grau
270-522-10/20/30	Flood	weiß/schwarz/grau
270-523-10/20/30	Wide Flood	weiß/schwarz/grau
029-13	support frame	

Type	Delivered lumen output (lm)	System power (W)	EEI³
830	2x3000	2x27	A++
930	2x2900	2x30	A+
840	2x2900	2x24	A++
940	2x2900	2x27	A++

Anmerkung

Strahler auf Anfrage mit COB-Modul für Back- und Fleischwaren erhältlich. Sollte dieser Strahler im Ausland eingesetzt werden, so bitten wir, uns das Land zu benennen, da eventuell Veränderungen am Produkt notwendig sind.
Für Einbaustrahler, welche in abgehängten Decken/Deckenplatten verbaut werden und ein Gewicht von mehr als 0,3 kg haben, empfehlen wir den „support frame“ zu benutzen/dazu zu bestellen. Dies sollte auch nochmals mit dem Hersteller/ Installateur der Decke abgesprochen und den Gegebenheiten vor Ort angepasst werden.

Spot			Medium			Flood			Wide Flood		
		17°			32°			41°			57°
m	ø	lux	m	ø	lux	m	ø	lux	m	ø	lux
1.0	0.30	24289	1.0	0.58	8772	1.0	0.76	6155	1.0	1.09	4452
2.0	0.60	6072	2.0	1.16	2193	2.0	1.51	1539	2.0	2.19	1113
3.0	0.91	2699	3.0	1.74	975	3.0	2.27	684	3.0	3.28	495

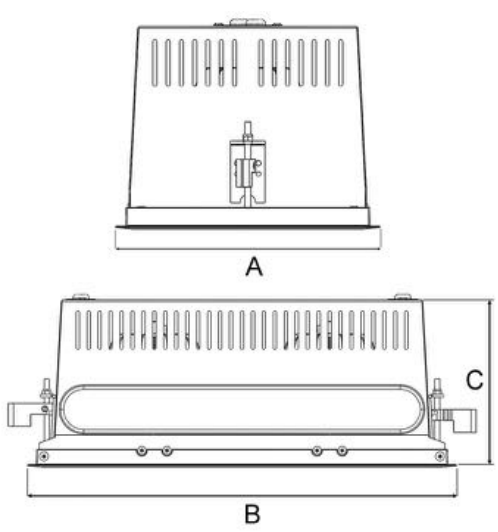

A 200 B 392 C 161 (mm)

Saw instruction: 379x187 mm

Slim II R COB 4000

Technische Spezifikation

COB (chip on board) LED Einbausttrahler, schwenkbar, mit separatem elektronischen Vorschaltgerät. Der Farbwiedergabeindex liegt bei +90. Qualitätsreflektor mit verschiedenen Abstrahlwinkeln. Lampengehäuse aus Aluminium-Druckguss für optimale Kühlung, lange Lebensdauer und geringes Gewicht.

Modell und Farben

Erhältlich in der Farbe weiß, schwarz und grau.

Einsatzbereich

Typische Anwendungen im Shop-/Innenbereich.

Technische Daten

Netzspannung	220 – 240 V
Gesamtgewicht	2,6 kg
Schutzklasse	IP 20, Klasse III
Farbtemperatur	3000 k oder 4000 k
Lampentyp	LED
Arbeitsposition	Vertikal
Startzeit	sofort
Vorschaltgerät	separates elektronisches EVG
Optik	optischer Reflektor
Abstrahlwinkel	Spot, Medium, Flood, Wide Flood

Artikel-Nr.	Beschreibung	Farbe
270-521-10/20/30	Spot	weiß/schwarz/grau
270-522-10/20/30	Medium	weiß/schwarz/grau
270-523-10/20/30	Flood	weiß/schwarz/grau
270-513-10/20/30	Wide Flood	weiß/schwarz/grau
029-13	support frame	

Type	Delivered lumen output (lm)	System power (W)	EEI³
830	2x4400	2x40	A++
930	2x3800	2x40	A+
840	2x4900	2x40	A++
940	2x4200	2x40	A++

Anmerkung

Strahler auf Anfrage mit COB-Modul für Back- und Fleischwaren erhältlich. Sollte dieser Strahler im Ausland eingesetzt werden, so bitten wir, uns das Land zu benennen, da eventuell Veränderungen am Produkt notwendig sind.
Für Einbaustrahler, welche in abgehängten Decken/Deckenplatten verbaut werden und ein Gewicht von mehr als 0,3 kg haben, empfehlen wir den „support frame“ zu benutzen/dazu zu bestellen. Dies sollte auch nochmals mit dem Hersteller/ Installateur der Decke abgesprochen und den Gegebenheiten vor Ort angepasst werden.

Titan R COB 3000

Technische Spezifikation

COB LED Einbausttrahler mit separatem elektronischen Vorschaltgerät. Der Farbwiedergabeindex liegt bei +90. Qualitätsreflektor mit verschiedenen Abstrahlwinkeln. Lampengehäuse aus Aluminium-Druckguss für optimale Kühlung, lange Lebensdauer und geringes Gewicht.

Modell und Farben

Erhältlich in der Farbe weiß, schwarz und grau.

Einsatzbereich

Typische Anwendungen im Shop-/Innenbereich.

Technische Daten

Netzspannung	220 – 240 V
Gesamtgewicht	0,55 kg
Schutzklasse	IP 20, Klasse III
Farbtemperatur	3000 k oder 4000 k
Lampentyp	LED
Arbeitsposition	vertikal
Startzeit	sofort
Vorschaltgerät	separates elektronisches EVG
Optik	optischer Reflektor
Abstrahlwinkel	Spot, Medium, Flood

Spot			Medium			Flood			Wide Flood		
		14°			28°			39°			54°
m	ø	lux	m	ø	lux	m	ø	lux	m	ø	lux
1.0	0.25	27839	1.0	0.50	8714	1.0	0.72	5371	1.0	1.02	4067
2.0	0.49	6960	2.0	1.00	2179	2.0	1.43	1343	2.0	2.04	1017
3.0	0.74	3093	3.0	1.50	968	3.0	2.15	597	3.0	3.06	452

Artikel-Nr.	Beschreibung	Farbe
271-500-10/20/30	Spot	weiß/schwarz/grau
271-501-10/20/30	Medium	weiß/schwarz/grau
271-502-10/20/30	Flood	weiß/schwarz/grau
271-503-10/20/30	Wide Flood	weiß/schwarz/grau
232-39	support frame	

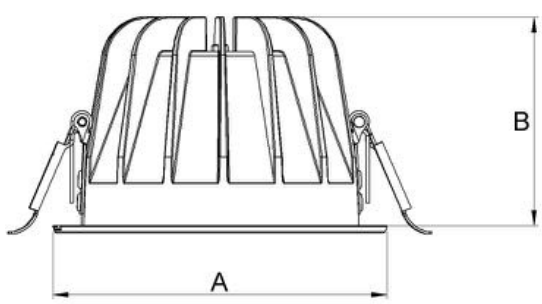

A 144 B 90 (mm)

Saw instruction: ø 128

Type	Delivered lumen output (lm)	System power (W)	EEI³
830	3000	27	A++
930	2900	30	A+
840	2900	24	A++
940	2900	27	A++

Anmerkung

Strahler auf Anfrage mit COB-Modul für Back- und Fleischwaren erhältlich. Sollte dieser Strahler im Ausland eingesetzt werden, so bitten wir, uns das Land zu benennen, da eventuell Veränderungen am Produkt notwendig sind.
Für Einbaustrahler, welche in abgehängten Decken/Deckenplatten verbaut werden und ein Gewicht von mehr als 0,3 kg haben, empfehlen wir den „support frame“ zu benutzen/dazu zu bestellen. Dies sollte auch nochmals mit dem Hersteller/ Installateur der Decke abgesprochen und den Gegebenheiten vor Ort angepasst werden.

Titan R COB 4000, G2

Spot			Medium			Flood			Wide Flood		
39W		17°	39W		32°	39W		41°	39W		57°
m	ø	lux	m	ø	lux	m	ø	lux	m	ø	lux
1.0	0.30	24289	1.0	0.58	8772	1.0	0.76	6155	1.0	1.09	4452
2.0	0.60	6072	2.0	1.16	2193	2.0	1.51	1539	2.0	2.19	1113
3.0	0.91	2699	3.0	1.74	975	3.0	2.27	684	3.0	3.28	495

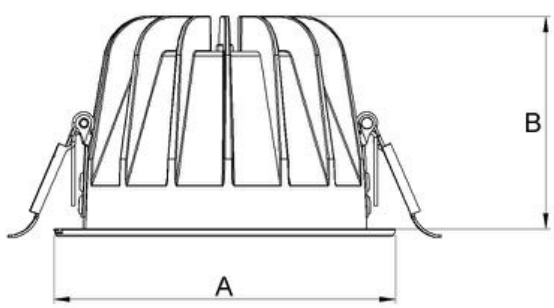

A 144 B 90 (mm)

Saw instruction: ø 128

Technische Spezifikation

COB LED Einbausttrahler mit separatem elektronischen Vorschaltgerät. Der Farbwiedergabeindex liegt bei +90. Qualitätsreflektor mit verschiedenen Abstrahlwinkeln. Lampengehäuse aus Aluminium-Druckguss für optimale Kühlung, lange Lebensdauer und geringes Gewicht.

Modell und Farben

Erhältlich in der Farbe weiß, schwarz und grau.

Einsatzbereich

Typische Anwendungen im Shop-/Innenbereich.

Technische Daten

Netzspannung	220 – 240 V
Gesamtgewicht	0,55 kg
Schutzklasse	IP 20, Klasse III
Farbtemperatur	3000 k oder 4000 k
Lampentyp	LED
Arbeitsposition	vertikal
Startzeit	sofort
Vorschaltgerät	separates elektronisches EVG
Optik	optischer Reflektor
Abstrahlwinkel	Spot, Medium, Flood

Artikel-Nr.	Beschreibung	Farbe
271-508-10/20/30	Spot	weiß/schwarz/grau
271-509-10/20/30	Medium	weiß/schwarz/grau
271-510-10/20/30	Flood	weiß/schwarz/grau
232-39	support frame	

Type	Lumen output [lm]	Power [W]	EEI³
830	4000	39	A++
930	3600	39	A+
840	4450	39	A++
940	3850	39	A+

Anmerkung

Strahler auf Anfrage mit COB-Modul für Back- und Fleischwaren erhältlich. Sollte dieser Strahler im Ausland eingesetzt werden, so bitten wir, uns das Land zu benennen, da eventuell Veränderungen am Produkt notwendig sind.
Für Einbaustrahler, welche in abgehängten Decken/Deckenplatten verbaut werden und ein Gewicht von mehr als 0,3 kg haben, empfehlen wir den „support frame“ zu benutzen/dazu zu bestellen. Dies sollte auch nochmals mit dem Hersteller/Installateur der Decke abgesprochen und den Gegebenheiten vor Ort angepasst

Titan L COB 3000

Technische Spezifikation

COB LED Einbausttrahler mit separatem elektronischen Vorschaltgerät. Der Farbwiedergabeindex liegt bei +90. Qualitätsreflektor mit verschiedenen Abstrahlwinkeln. Lampengehäuse aus Aluminium-Druckguss für optimale Kühlung, lange Lebensdauer und geringes Gewicht.

Modell und Farben

Erhältlich in der Farbe weiß, schwarz und grau.

Einsatzbereich

Typische Anwendungen im Shop-/Innenbereich.

Technische Daten

Netzspannung	220 – 240 V
Gesamtgewicht	0,85 kg
Schutzklasse	IP 20, Klasse III
Farbtemperatur	3000 k oder 4000 k
Lampentyp	LED
Arbeitsposition	vertikal
Startzeit	sofort
Vorschaltgerät	separates elektronisches EVG
Optik	optischer Reflektor
Abstrahlwinkel	Spot, Medium, Flood, Wide Flood

Spot			Medium			Flood			Wide Flood		
		14°			28°			39°			54°
m	ø	lux	m	ø	lux	m	ø	lux	m	ø	lux
1.0	0.25	27839	1.0	0.50	8714	1.0	0.72	5371	1.0	1.02	4067
2.0	0.49	6960	2.0	1.00	2179	2.0	1.43	1343	2.0	2.04	1017
3.0	0.74	3093	3.0	1.50	968	3.0	2.15	597	3.0	3.06	452

Artikel-Nr.	Beschreibung	Farbe
292-500-10/20/30	Spot	weiß/schwarz/grau
292-501-10/20/30	Medium	weiß/schwarz/grau
292-502-10/20/30	Flood	weiß/schwarz/grau
292-503-10/20/30	Wide Flood	weiß/schwarz/grau

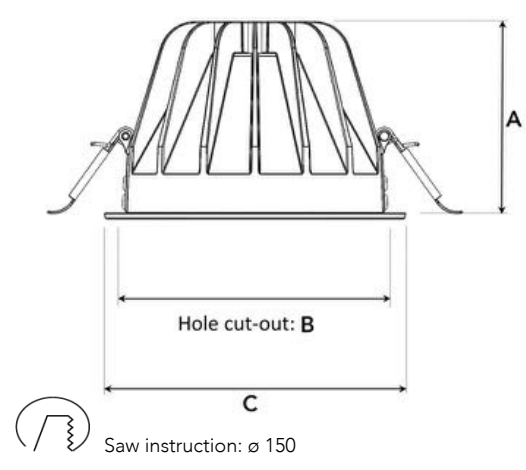

A 106 B 150 C 160 (mm)

Type	Delivered lumen output (lm)	System power (W)	EEI³
830	3000	27	A++
930	2900	30	A+
840	2900	24	A++
940	2900	27	A++

Anmerkung

Strahler auf Anfrage mit COB-Modul für Back- und Fleischwaren erhältlich. Sollte dieser Strahler im Ausland eingesetzt werden, so bitten wir, uns das Land zu benennen, da eventuell Veränderungen am Produkt notwendig sind.
Für Einbaustrahler, welche in abgehängten Decken/Deckenplatten verbaut werden und ein Gewicht von mehr als 0,3 kg haben, empfehlen wir den „support frame“ zu benutzen/dazu zu bestellen. Dies sollte auch nochmals mit dem Hersteller/ Installateur der Decke abgesprochen und den Gegebenheiten vor Ort angepasst werden.

Spot		
		17°
m	ø	lux
1.0	0.30	24289
2.0	0.60	6072
3.0	0.91	2699

Medium		
		32°
m	ø	lux
1.0	0.58	8772
2.0	1.16	2193
3.0	1.74	975

Flood		
		41°
m	ø	lux
1.0	0.76	6155
2.0	1.51	1539
3.0	2.27	684

Wide Flood		
		57°
m	ø	lux
1.0	1.09	4452
2.0	2.19	1113
3.0	3.28	495

Titan L COB 4000

Technische Spezifikation

COB LED Einbausttrahler mit separatem elektronischen Vorschaltgerät. Der Farbwiedergabeindex liegt bei +90. Qualitätsreflektor mit verschiedenen Abstrahlwinkeln. Lampengehäuse aus Aluminium-Druckguss für optimale Kühlung, lange Lebensdauer und geringes Gewicht.

Modell und Farben

Erhältlich in der Farbe weiß, schwarz und grau.

Einsatzbereich

Typische Anwendungen im Shop-/Innenbereich.

Technische Daten

Netzspannung	220 – 240 V
Gesamtgewicht	0,85 kg
Schutzklasse	IP 20, Klasse III
Farbtemperatur	3000 k oder 4000 k
Lampentyp	LED
Arbeitsposition	vertikal
Startzeit	sofort
Vorschaltgerät	separates elektronisches EVG
Optik	optischer Reflektor
Abstrahlwinkel	Spot, Medium, Flood, Wide Flood

Artikel-Nr.	Beschreibung	Farbe
292-504-10/20/30	Spot	weiß/schwarz/grau
292-505-10/20/30	Medium	weiß/schwarz/grau
292-506-10/20/30	Flood	weiß/schwarz/grau
292-507-10/20/30	Wide Flood	weiß/schwarz/grau

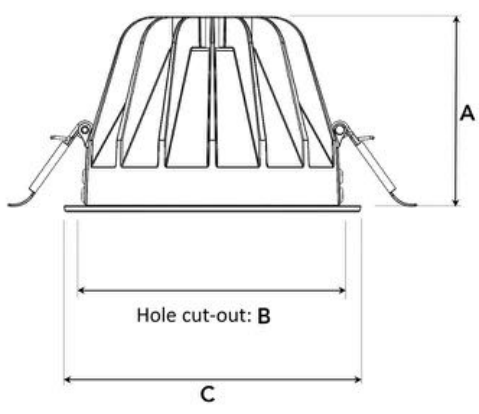

A 106 B 150 C 160 (mm)

Saw instruction: ø 150

Type	Delivered lumen output (lm)	System power (W)	EEI³
830	4400	40	A++
930	3800	40	A+
840	4900	40	A++
940	4200	40	A++

Anmerkung

Strahler auf Anfrage mit COB-Modul für Back- und Fleischwaren erhältlich. Sollte dieser Strahler im Ausland eingesetzt werden, so bitten wir, uns das Land zu benennen, da eventuell Veränderungen am Produkt notwendig sind.
Für Einbaustrahler, welche in abgehängten Decken/Deckenplatten verbaut werden und ein Gewicht von mehr als 0,3 kg haben, empfehlen wir den „support frame“ zu benutzen/dazu zu bestellen. Dies sollte auch nochmals mit dem Hersteller/ Installateur der Decke abgesprochen und den Gegebenheiten vor Ort angepasst werden.

Spot			Medium			Flood			Wide Flood		
		14°			28°			39°			54°
m	ø	lux	m	ø	lux	m	ø	lux	m	ø	lux
1.0	0.25	27839	1.0	0.50	8714	1.0	0.72	5371	1.0	1.02	4067
2.0	0.49	6960	2.0	1.00	2179	2.0	1.43	1343	2.0	2.04	1017
3.0	0.74	3093	3.0	1.50	968	3.0	2.15	597	3.0	3.06	452

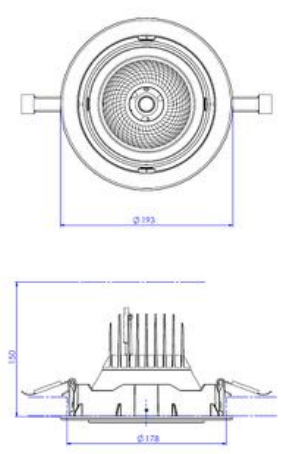

A 193 B 150 (mm)

Saw instruction: ø 178 mm

Twist R COB 3000

Technische Spezifikation

COB LED Einbausttrahler, schwenkbar, mit separatem elektronischen Vorschaltgerät. Der Farbwiedergabeindex liegt bei +90. Qualitätsreflektor mit verschiedenen Abstrahlwinkeln. Lampengehäuse aus Aluminium-Druckguss für optimale Kühlung, lange Lebensdauer und geringes Gewicht.

Modell und Farben

Erhältlich in der Farbe weiß, schwarz und grau.

Einsatzbereich

Typische Anwendungen im Shop-/Innenbereich.

Technische Daten

Netzspannung	220 – 240 V
Gesamtgewicht	0,83 kg
Schutzklasse	IP 20, Klasse III
Farbtemperatur	3000 k oder 4000 k
Lampentyp	LED
Arbeitsposition	vertikal
Startzeit	sofort
Vorschaltgerät	separates elektronisches EVG
Optik	optischer Reflektor
Abstrahlwinkel	Spot, Medium, Flood

Artikel-Nr.	Beschreibung	Farbe
272-500-10/20/30	Spot	weiß/schwarz/grau
272-501-10/20/30	Medium	weiß/schwarz/grau
272-502-10/20/30	Flood	weiß/schwarz/grau
272-503-10/20/30	Wide Flood	weiß/schwarz/grau
232-39	support frame	

Type	Delivered lumen output (lm)	System power (W)	EEI³
830	3000	27	A++
930	2900	30	A+
840	2900	24	A++
940	2900	27	A++

Anmerkung

Strahler auf Anfrage mit COB-Modul für Back- und Fleischwaren erhältlich. Sollte dieser Strahler im Ausland eingesetzt werden, so bitten wir, uns das Land zu benennen, da eventuell Veränderungen am Produkt notwendig sind.
Für Einbaustrahler, welche in abgehängten Decken/Deckenplatten verbaut werden und ein Gewicht von mehr als 0,3 kg haben, empfehlen wir den „support frame“ zu benutzen/dazu zu bestellen. Dies sollte auch nochmals mit dem Hersteller/ Installateur der Decke abgesprochen und den Gegebenheiten vor Ort angepasst werden.

Spot			Medium			Flood			Wide Flood		
		14°			28°			39°			54°
m	ø	lux	m	ø	lux	m	ø	lux	m	ø	lux
1.0	0.25	27839	1.0	0.50	8714	1.0	0.72	5371	1.0	1.02	4067
2.0	0.49	6960	2.0	1.00	2179	2.0	1.43	1343	2.0	2.04	1017
3.0	0.74	3093	3.0	1.50	968	3.0	2.15	597	3.0	3.06	452

Moon R COB 3000

Technische Spezifikation

COB LED Einbausttrahler, schwenkbar max. 43°, mit separatem elektronischen Vorschaltgerät.
Der Farbwiedergabeindex liegt bei +90. Qualitätsreflektor mit verschiedenen Abstrahlwinkeln. Lampengehäuse aus Aluminium-Druckguss für optimale Kühlung, lange Lebensdauer und geringes Gewicht.

Modell und Farben

Erhältlich in der Farbe weiß, schwarz und grau.

Einsatzbereich

Typische Anwendungen im Shop-/Innenbereich.

Technische Daten

Netzspannung	220 – 240 V
Gesamtgewicht	0,83 kg
Schutzklasse	IP 20, Klasse III
Farbtemperatur	3000 k oder 4000 k
Lampentyp	LED
Arbeitsposition	vertikal
Startzeit	sofort
Vorschaltgerät	separates elektronisches EVG
Optik	optischer Reflektor
Abstrahlwinkel	Spot, Medium, Flood

Artikel-Nr.	Beschreibung	Farbe
295-500-10/20/30	Spot	weiß/schwarz/grau
295-501-10/20/30	Medium	weiß/schwarz/grau
295-502-10/20/30	Flood	weiß/schwarz/grau
295-503-10/20/30	Wide Flood	weiß/schwarz/grau

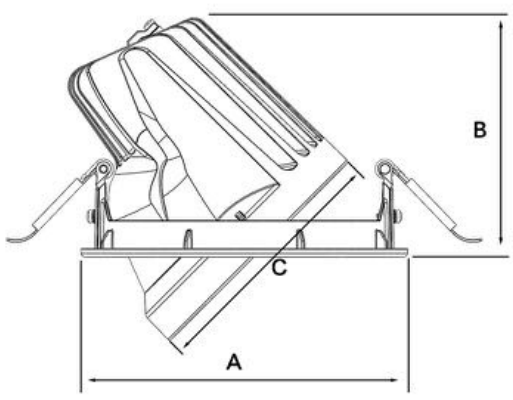

A 158 B 122 C 121.39(mm)

Saw instruction: ø 150 mm

Type	Delivered lumen output (lm)	System power (W)	EEI³
830	3000	27	A++
930	2900	30	A+
840	2900	24	A++
940	2900	27	A++

Anmerkung

Strahler auf Anfrage mit COB-Modul für Back- und Fleischwaren erhältlich. Sollte dieser Strahler im Ausland eingesetzt werden, so bitten wir, uns das Land zu benennen, da eventuell Veränderungen am Produkt notwendig sind.
Für Einbaustrahler, welche in abgehängten Decken/Deckenplatten verbaut werden und ein Gewicht von mehr als 0,3 kg haben, empfehlen wir den „support frame“ zu benutzen/dazu zu bestellen. Dies sollte auch nochmals mit dem Hersteller/ Installateur der Decke abgesprochen und den Gegebenheiten vor Ort angepasst werden.

EINBAUSTRAHLER LED EINZELANORDUNG

KlemProducts®

Neat 6L

Technische Spezifikation

LED Einbausttrahler, schwenkbar, mit separatem elektronischen Vorschaltgerät. Der Farbwiedergabeindex liegt bei +90. Qualitätslinsen mit verschiedenen Abstrahlwinkeln. Lampengehäuse aus Aluminium-Druckguss für optimale Kühlung, lange Lebensdauer und geringes Gewicht.

Modell und Farben
Erhältlich in der Farbe weiß, schwarz und grau.

Einsatzbereich
Typische Anwendungen im Shop-/Innenbereich.

Technische Daten

Netzspannung	220 – 240 V
Gesamtgewicht	0,76 kg
Schutzklasse	IP 20, Klasse III
Farbtemperatur	3000 k oder 4000 k
Lampentyp	LED
Arbeitsposition	Rotation 360° / Schwenkbar 30°
Startzeit	sofort
Vorschaltgerät	separates elektronisches EVG
Optik	Transparentes Polykarbonat
Abstrahlwinkel	Spot, Medium, Flood

Artikel-Nr.	Beschreibung	Farbe
230-503-10/20/30	Spot	weiß/schwarz/grau
230-504-10/20/30	Medium	weiß/schwarz/grau
230-505-10/20/30	Flood	weiß/schwarz/grau

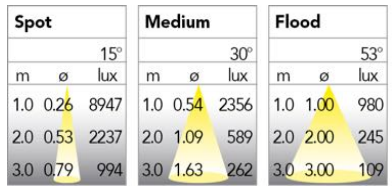

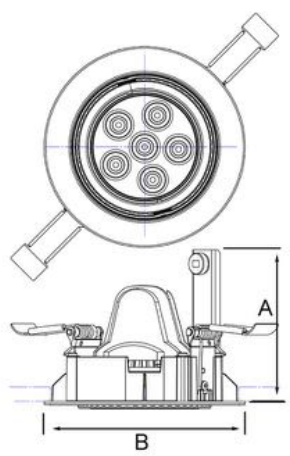

A 103 B 130 (mm)

Type	Delivered lumen output (lm)	System power (W)	EEI³
930	1000	15	A+

Anmerkung

Strahler auf Anfrage mit anderen Farbtemperaturen erhältlich. Sollte dieser Strahler im Ausland eingesetzt werden, so bitten wir, uns das Land zu benennen, da eventuell Veränderungen am Produkt notwendig sind.
Für Einbaustrahler, welche in abgehängten Decken/Deckenplatten verbaut werden und ein Gewicht von mehr als 0,3 kg haben, empfehlen wir den „support frame“ zu benutzen/dazu zu bestellen. Dies sollte auch nochmals mit dem Hersteller/Installateur der Decke abgesprochen und den Gegebenheiten vor Ort angepasst werden.

Saw instruction: ø 122 mm

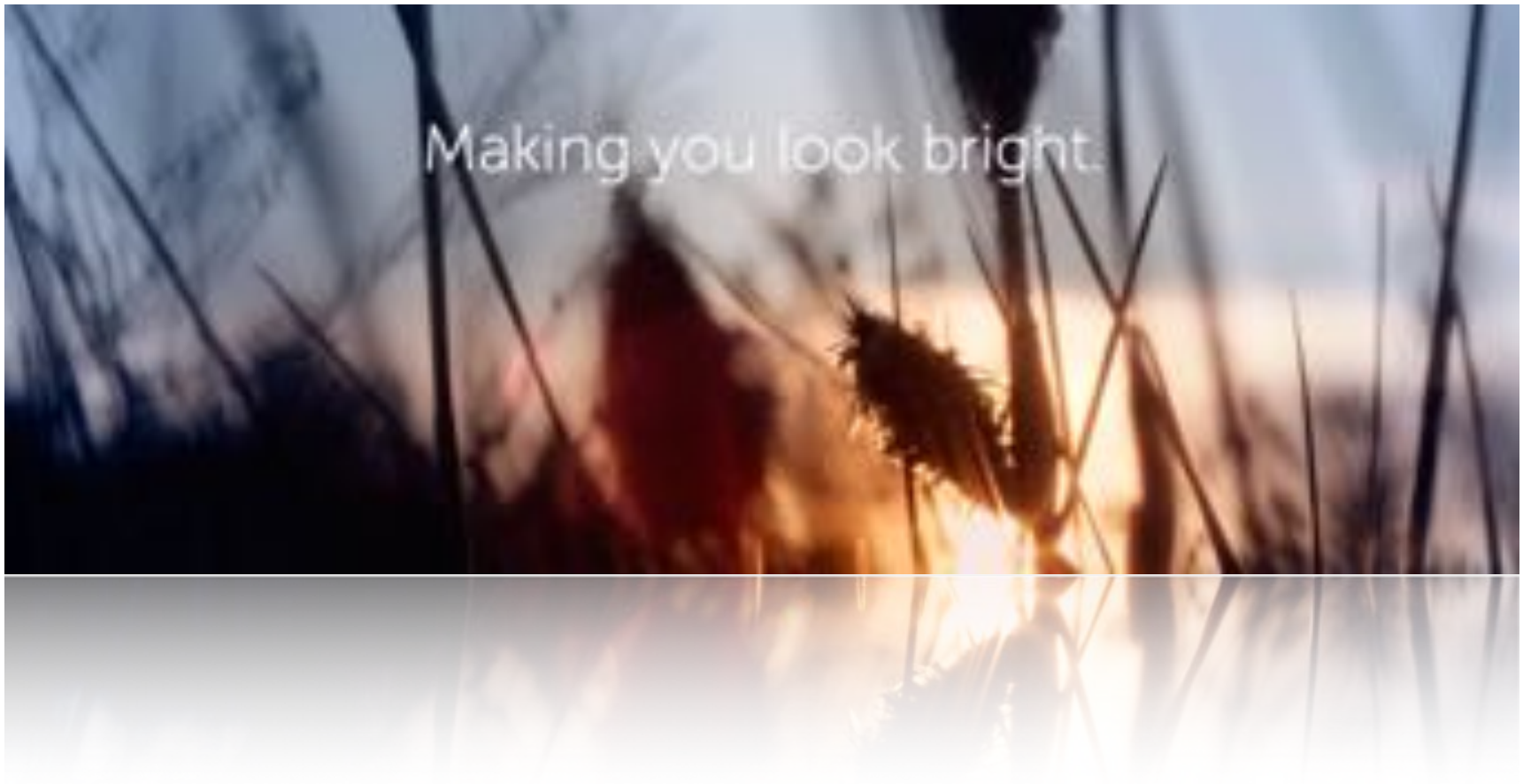

Alle Strahler sind inkl. LED-Modul/Chips und EVG.

Lieferzeit 2-4 Wochen nach Auftragsklarstellung.

Frachtkosten nach Absprache und Volumen.

Die Garantie beträgt 5 Jahre.

Unsere AGBs finden Sie auf unserer Website www.klemproducts.com

Klem Products GmbH - Talangerstr. 3a - 82152 Krailling/München
www.klemproducts.com - info@klemproducts.com - Tel. +49-(0)89-857 72 80